Onderdelenboek

DRAINAGEREINIGER
Fabrikaat : Homburg
type : Hurricane

Serienummer: _____
Bouwjaar : _____
Datum : maart 2014
Uitgave No. : HU-1 (Nederlands)
Versie : C

HOMBURG HOLLAND
It Noarderfjild 21
9051 BM Stiens
Nederland
tel : 0031 (0)58 257 15 55
fax : 0031 (0)58 257 35 35
e-mail : info@homburg-holland.com
website : www.homburg-holland.com

HOMBURG holland	Hurricane Drainreiniger 757...	Pagina nr.	1 / 32
	Trommel DR2011 > 7403 > 7413	Datum	23-09-2013

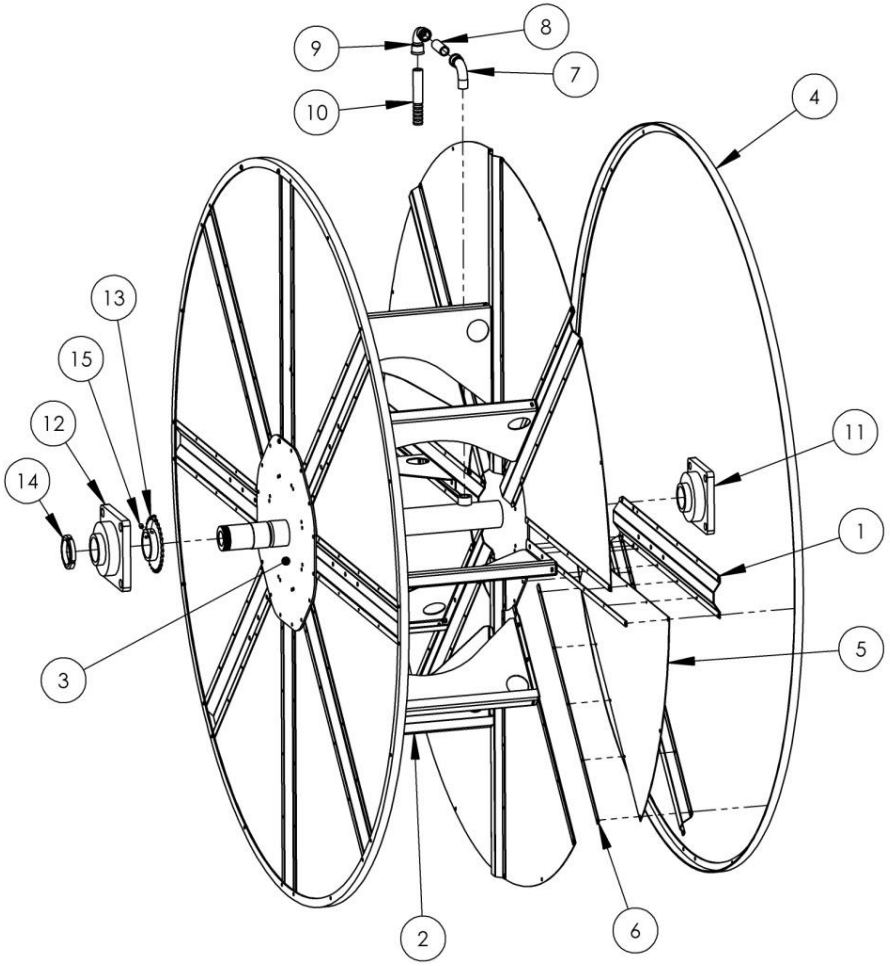

Pos.	Nr. / No.	Omschrijving / Description
00	66160010	Trommel compleet
1	66186010	PL03
2	66170040	PL04
3	66170030	Trommelcenter
4	66140010	Hoeklijn
5	66186030	PL02
6	66186020	PL119
7	40108774	Knie / Knee 90°
8	40108618	Pijpnippel / Pipe nippel
9	74140122	Knie / Knee 90°
10	66180130	Pijpnippel / Pipe nippel
11	45250412	Lagerblok / Bearing block
12	45250415	Lagerblok / Bearing block
13	66180140	Kettingwiel / Sprocket
14	69600112	Moer / Nut
15	25750108	Bout / bolt

757403-757413

66160010

HOMBURG holland	Hurricane Drainreiniger 757…	Pagina nr.	2 / 32
	Trommel DR2011 > 7414 >	Datum	23-09-2013

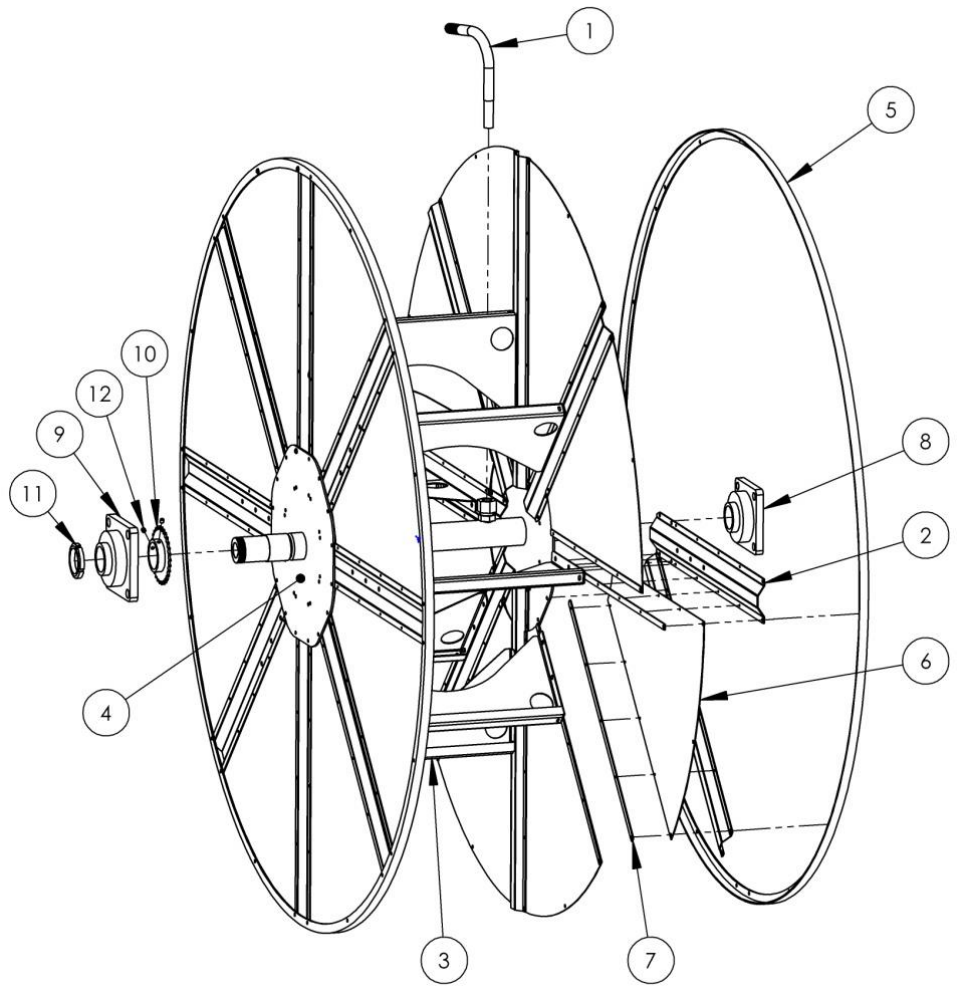

Pos.	Nr. / No.	Omschrijving / Description
00	66160011	Trommel rev01 compleet
1	66180420	Buis / Pipe
2	66186010	PL03
3	66170040	PL04
4	66170031	Trommel center rev01
5	66140010	Hoeklijn
6	66186030	PL02
7	66186020	PL119
8	45250412	Lagerblok / Bearing block
9	45250415	Lagerblok / Bearing block
10	66180140	Kettingwiel / Sprocket
11	69600112	Moer / Nut
12	25750108	Bout / bolt

757414-……

66160011

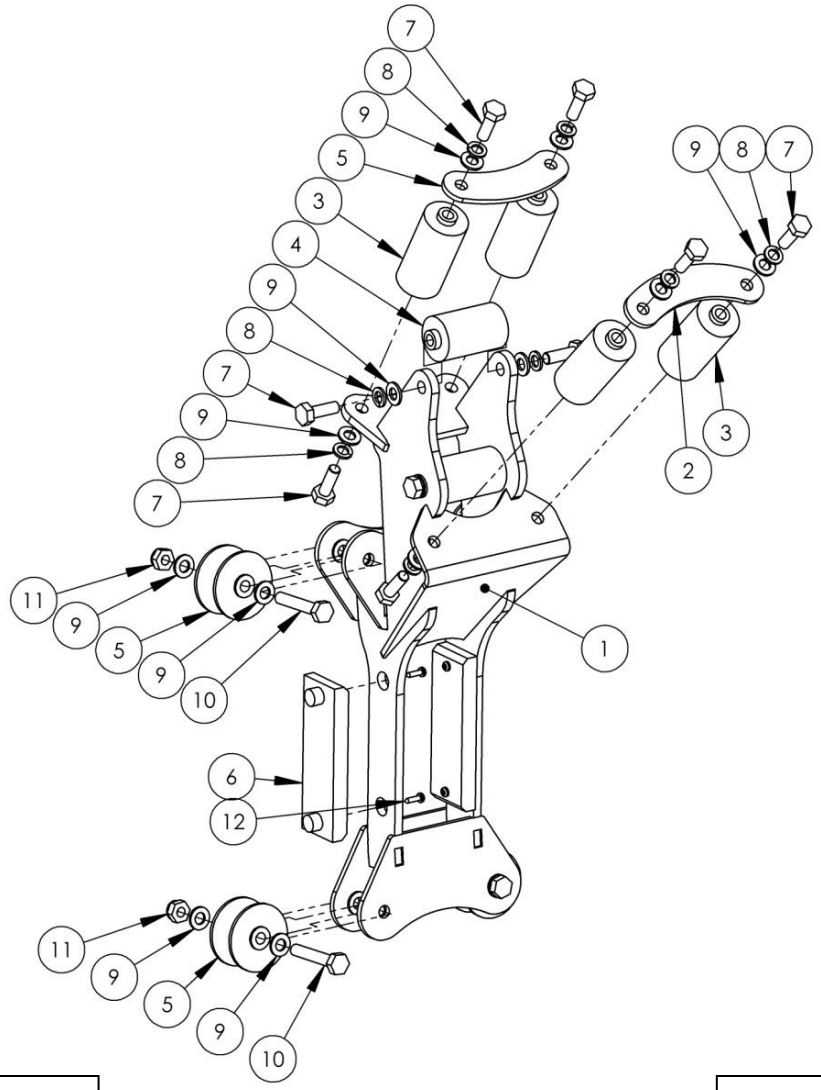

757401-……

66160020

Pos.	Nr. / No.	Omschrijving / Description
00	66160020	Dwarsverplaatsing pe slang compleet
1	66170080	Frame / support
2	66186070	PL61
3	14205	Rol / Role 80 mm
4	14203	Rol / Role 65 mm
5	14200	Wiel / Wheel 60 mm
6	334135	Glijblok / Sliding block
7	25050132	Bout / Bolt
8	25600106	Veerring / Spring washer
9	25670107	Sluitring / Washer
10	25050138	Bout / Bolt
11	25860106	Borgmoer / Locknut
12	440665	Schroef / Screw

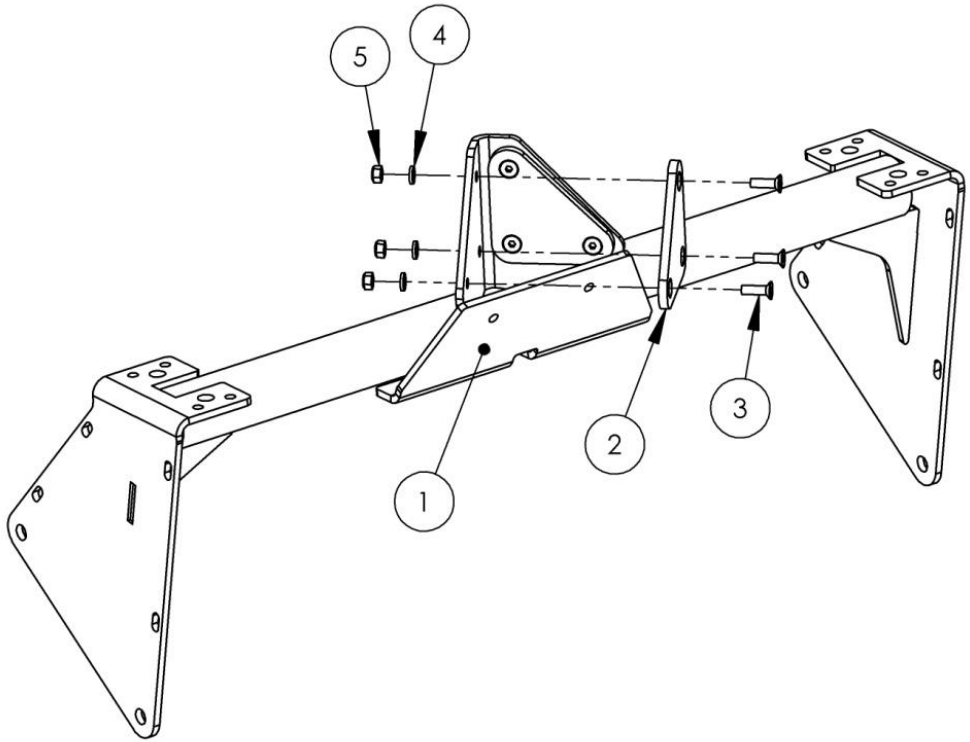

757401-.....

66160030

Pos.	Nr. / No.	Omschrijving / Description
00	66160030	Transportblokkering arm compleet
1	66170090	Frame / Support
2	66141010	PL 01
3	25760620	Bout / Bolt
4	25670104	Sluitring / Washer
5	25860103	Borgmoer / Locknut

HOMBURG holland	Hurricane Drainreiniger 757...	Pagina nr.	5 / 32
	Bedieningskast beugel DR2011 > 7402 > 7418	Datum	23-09-2013

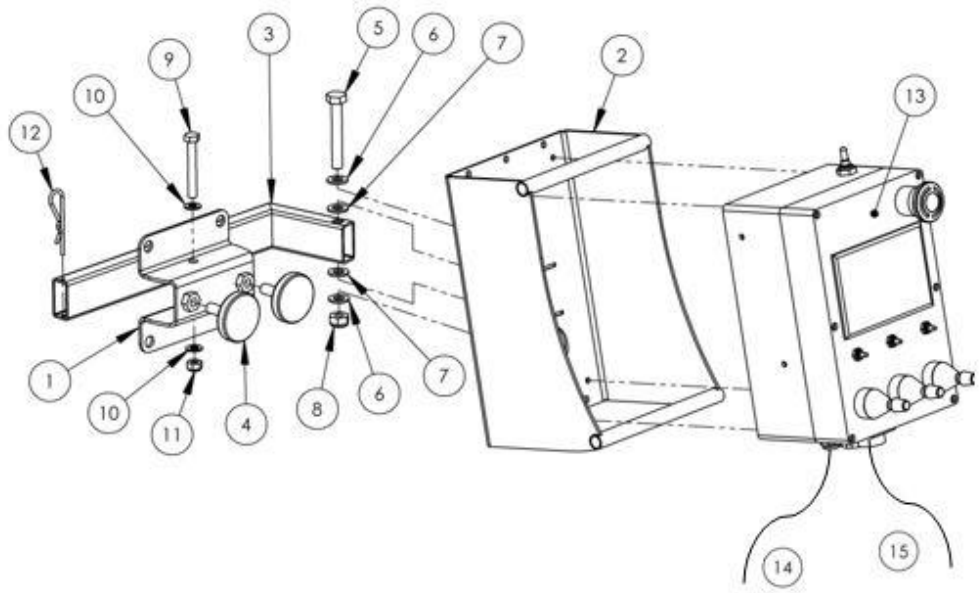

Pos.	Nr. / No.	Omschrijving / Description
00	66160040	Bedieningskastbeugel compleet
1	66170100	Beugel /support 01
2	66170120	Beugel /support 02
3	66170110	Arm
4	25211208	Sterknop / Star button
5	25050139	Bout / Bolt
6	25670107	Sluitring / Washer
7	25691010	Sluitring / Washer nylon
8	25860106	Borgmoer / Locknut
9	25050229	Bout / Bolt
10	25670106	Sluitring / Washer
11	25860105	Borgmoer / Locknut
12	25300102	Borgveer / Pin
13	66110010	Bedieningskast compleet / Control box complete
14	66111010	Kabelboom bedieningskast X001
15	66105090	Kabelboom optie afstandsbediening

757402-757418

66160040

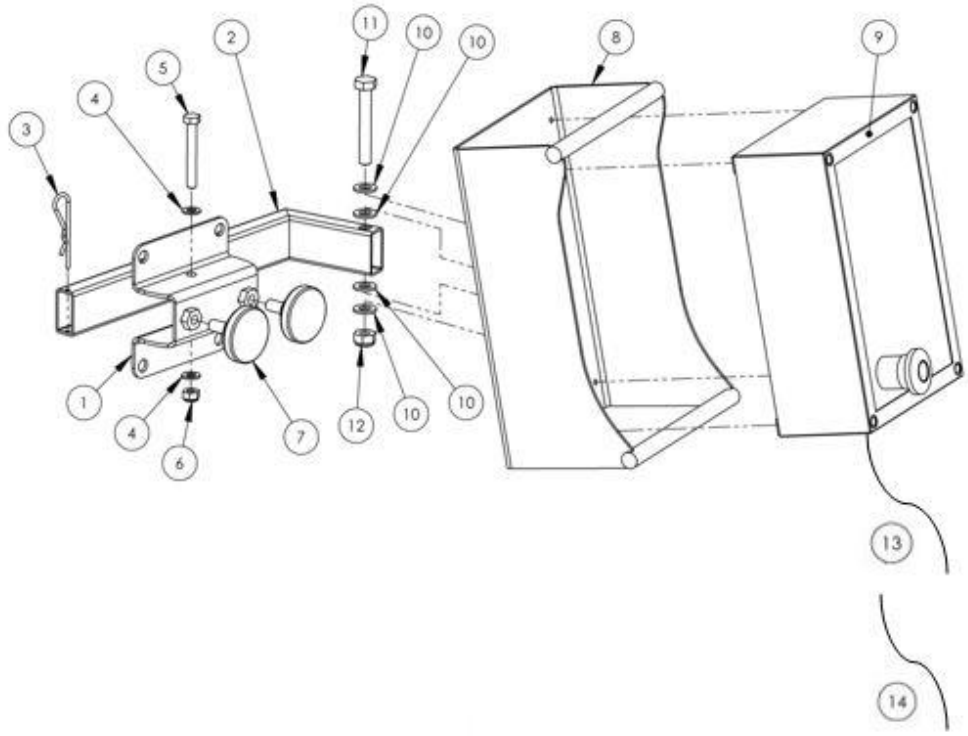

Pos.	Nr. / No.	Omschrijving / Description
00	66160041	Bedieningskastbeugel hdd 2.0 compleet
1	66170100	Beugel /support 01
2	66170110	Arm
3	25300102	Borgveer / Pin
4	25670106	Sluitring / Washer
5	25050229	Bout / Bolt
6	25860105	Borgmoer / Locknut
7	25211208	Sterknop / Star button
8	66170121	Beugel /support 02
9	66110011	Bedieningskast compleet / Control box complete
10	25691010	Sluitring / Washer nylon
11	25050139	Bout / Bolt
12	25860106	Borgmoer / Locknut
13	66111010	Kabelboom bedieningskast X001
14	66111012	Kabelboom bedieningskast +4m

HOMBURG holland	Hurricane Drainreiniger 757…	Pagina nr.	7 / 32
	Aandrijving dwarsverplaatsing DR2011 > 7401 > 7413	Datum	24-09-2013

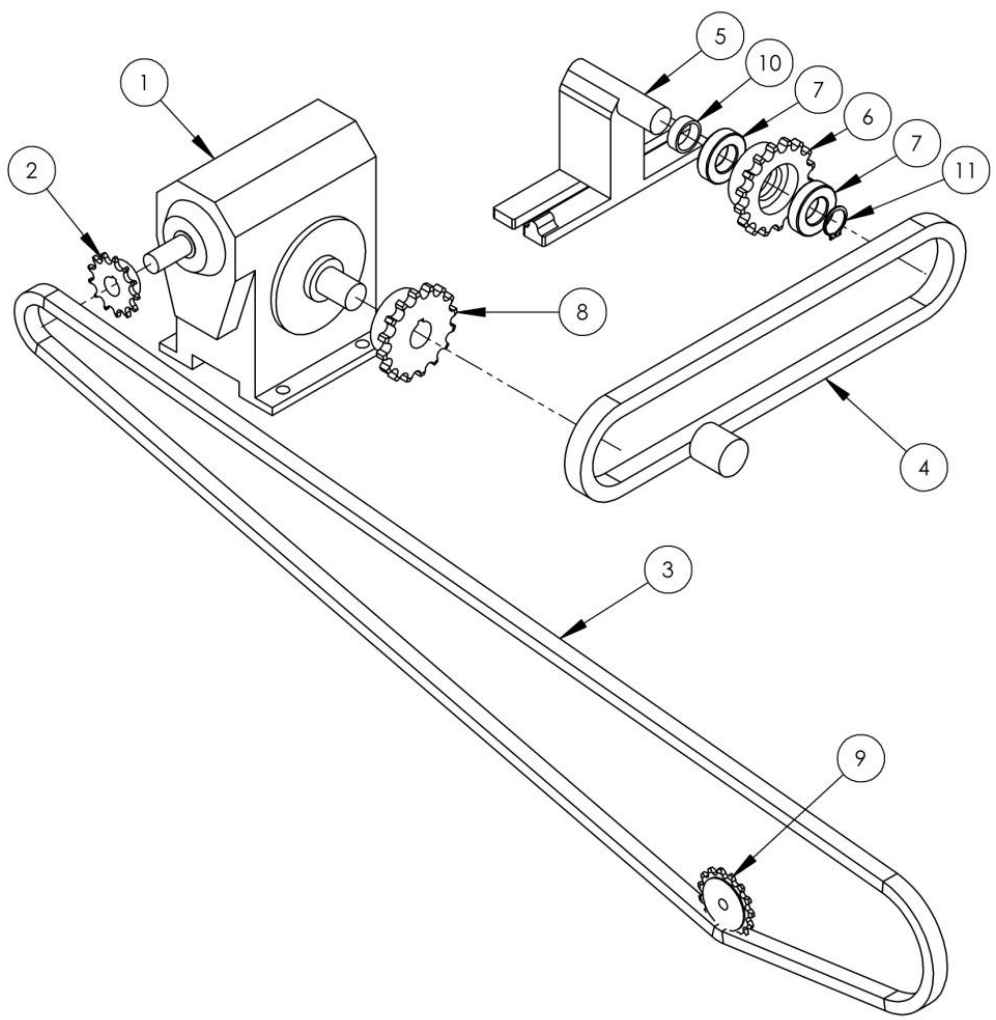

Pos.	Nr. / No.	Omschrijving / Description
1.1	14277	Wormkast / Worm gear
1.2	14277-01	Kit voeten ka / Kit feet
1.3	14277-02	As / Axis
2	14269	Kettingwiel / Sprocket
3.1	13832	Kettingwiel / Sprocket
3.2	13833	Sluitschakel / Connecting link
4.1	14259	Ketting / Chain
4.2	14258	Prop / Gag
4.3	13731	Sluitschakel / Connecting link
4.4	14264	Bout / Bolt
5	14257	Steun / Support
6	14276	Kettingwiel / Sprocket
7	13620	Lager / Bearing
8	13584	Kettingwiel / Sprocket
9	14261	Kettingwiel / Sprocket
10	14266	Afstandsbus / spacer
11	25400025	Seegerring / Circlip

757401-757413

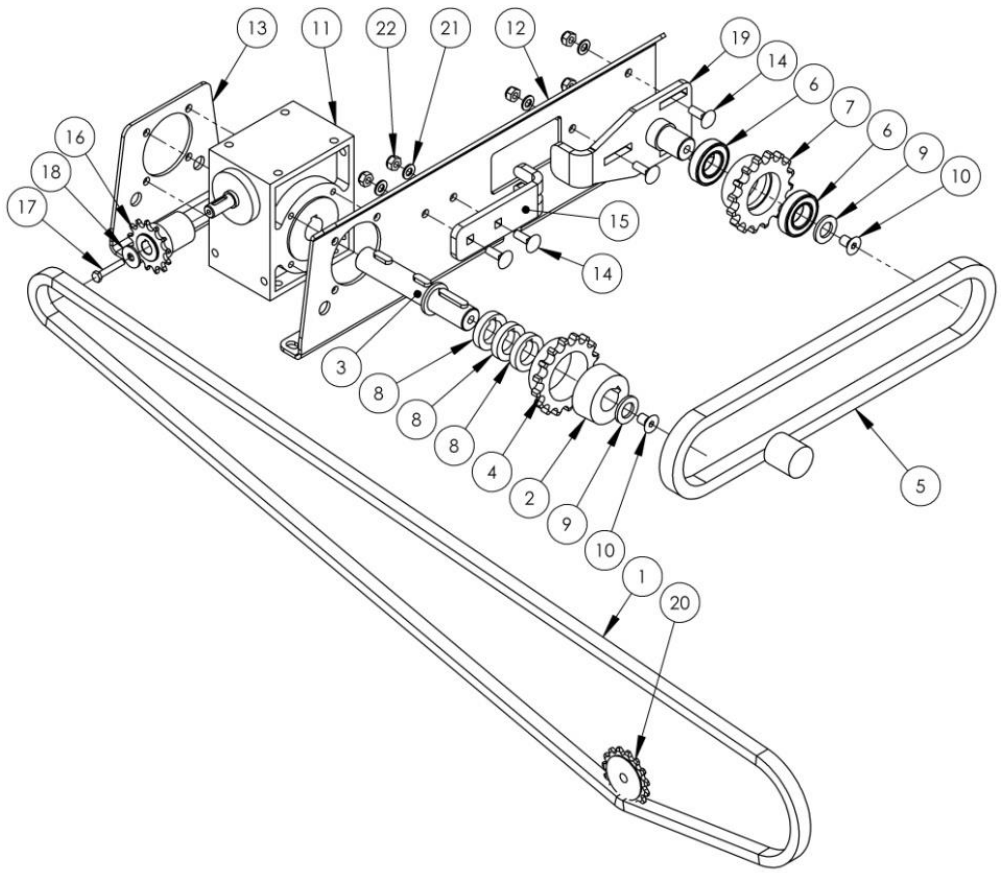

Pos.	Nr. / No.	Omschrijving / Description
00	66160130	Aandrijving dwarsverplaatsing compleet
1.1	13832	Ketting / Chain
1.2	13833	Sluitschakel / Connecting link
2	45307225	Klembus / Locking bush
3	45768051	As / Axis
4	45960316	Kettingwiel / Sprocket
5.1	14259	Chain
5.2	14258	Prop / Gag
5.3	13731	Sluitschakel / Connecting link
5.4	14264	Bout / Bolt
6	45201486	Lager / Bearing
7	66180470	Kettingwiel / Sprocket
8	66186520	Plaat / plate
9	25670110	Sluitring / Washer
10	25761016	Bout / Bolt
11	45733004	Wormkast / Worm gear
12	66186490	PL01
13	66186500	PL02
14	25780825	Bout / Bolt
15	66186510	PL04
16	66170400	Kettingwiel / Sprocket
17	25050207	Bout / Bolt
18	25640103	Carrosseriering
19	66170410	Kettingspanner / Chain tensioner
20	66051581	Kettingwiel / Sprocket
21	25670106	Sluitring / Washer
22	25860105	Borgmoer / Locknut

Arm DR2011 > 7401 > ....

Datum 04-10-2013

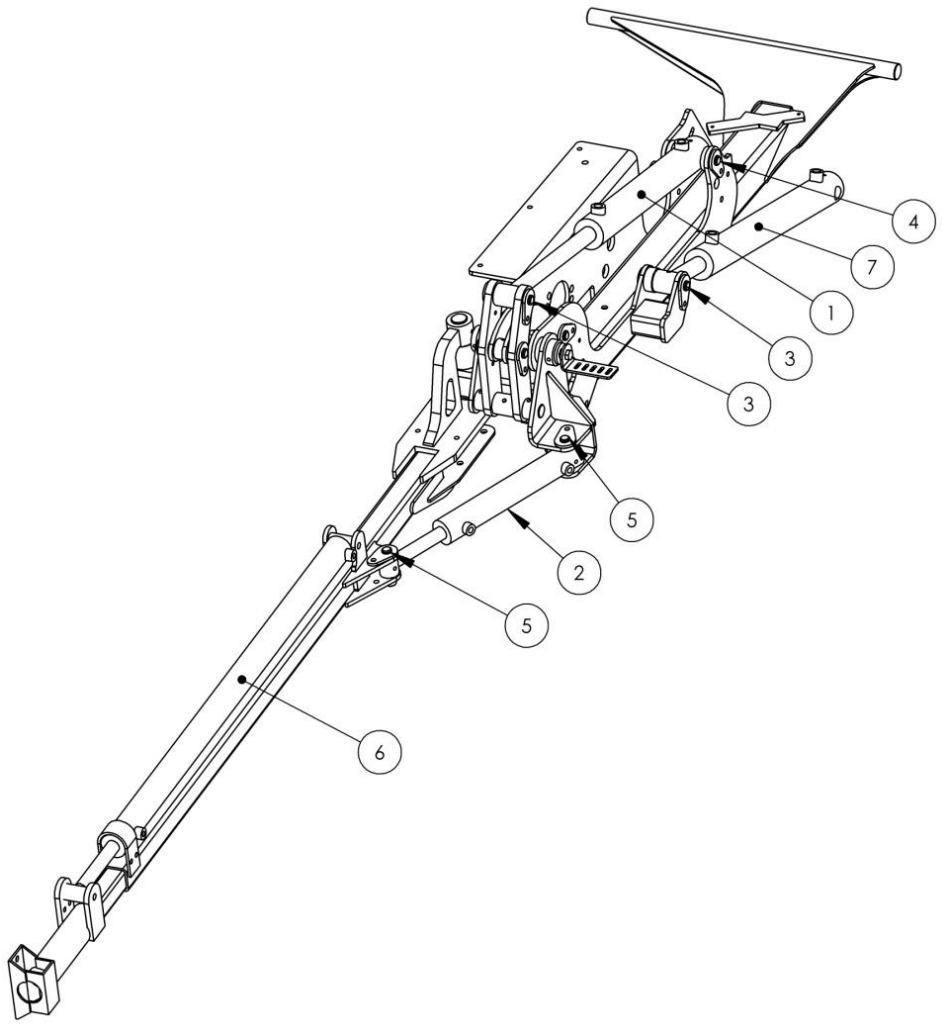

757401-.....

66160050

Pos.	Nr. / No.	Omschrijving / Description
00	66160050	Arm compleet
1	66123020	Cilinder 2e arm
1.1	40405102	Afdichtset / Seal kit 2e arm
2	66123030	Cilinder zwenken
2.1	40409506	Afdichtset / Seal kit cilinder zwenken
3	66170060	Pen 02
4	66170050	Pen 01
5	66170070	Pen 03
6	66123040	Cilinder telescooparm
6.1	40409506	Afdichtset / Seal kit cilinder telescooparm (>757419)
7	66123010	Cilinder 1e arm
7.1	40405102	Afdichtset / Seal kit cilinder 1e arm

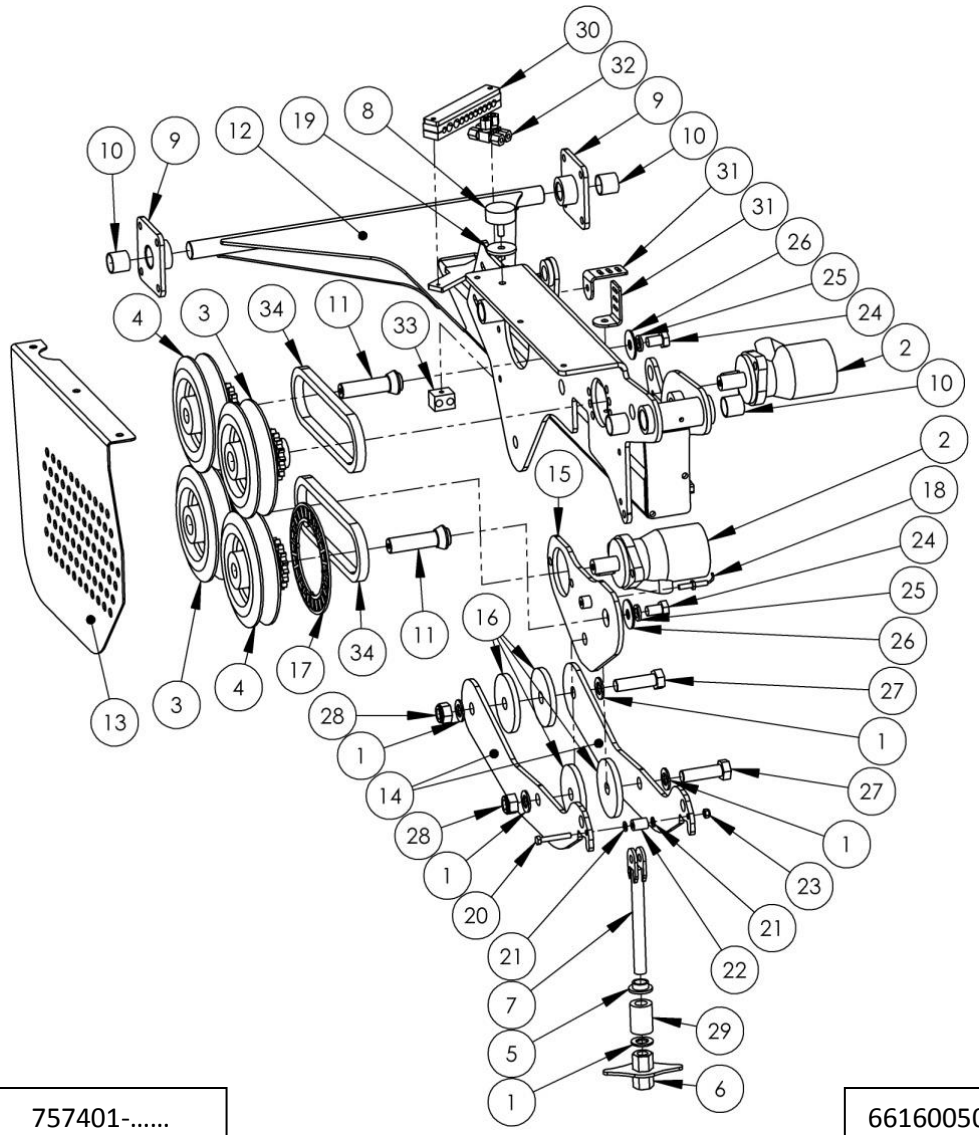

757401-.....

66160050

Pos.	Nr. / No.	Omschrijving / Description
00	66160050	Arm compleet
1	25670112	Sluitring / Washer
2	13752	Hydromotor / Hydraulic motor
3	13320	Wiel met as / Wheel and axel
4	13325	Wiel met lagers / Wheel with bearings
5	66180230	As 04
6	66170190	Spanner 01
7	66170200	Spanner 02
8	25231004	Trillingsdemper / Vibration damper
9	66170180	Lagerhuis / Bearing housing
10	45553030	Lagerbus / Bushing
11	66180210	As 12
12	66170130	1e arm
13	66186150	PL 103
14	66186170	PL 18
15	66170140	Steun / Support
16	66180310	Pom 01
17	66186390	PL 127
18	66111061	Telsensor compleet aangedreven wiel
18.1	35871034	Sensor
18.2	35041002	Stekker / connector
18.3	35041010	Stekkerpen / Crimp pin
18.4	35041012	Afdichting kabel / Wire seal
18.5	35041015	Kabelgeleider / Cover cap
19	66186140	PL 132
20	25050228	Bout / Bolt
21	25670106	Sluitring / Washer
22	25701825	Afstandsbus / Spacer

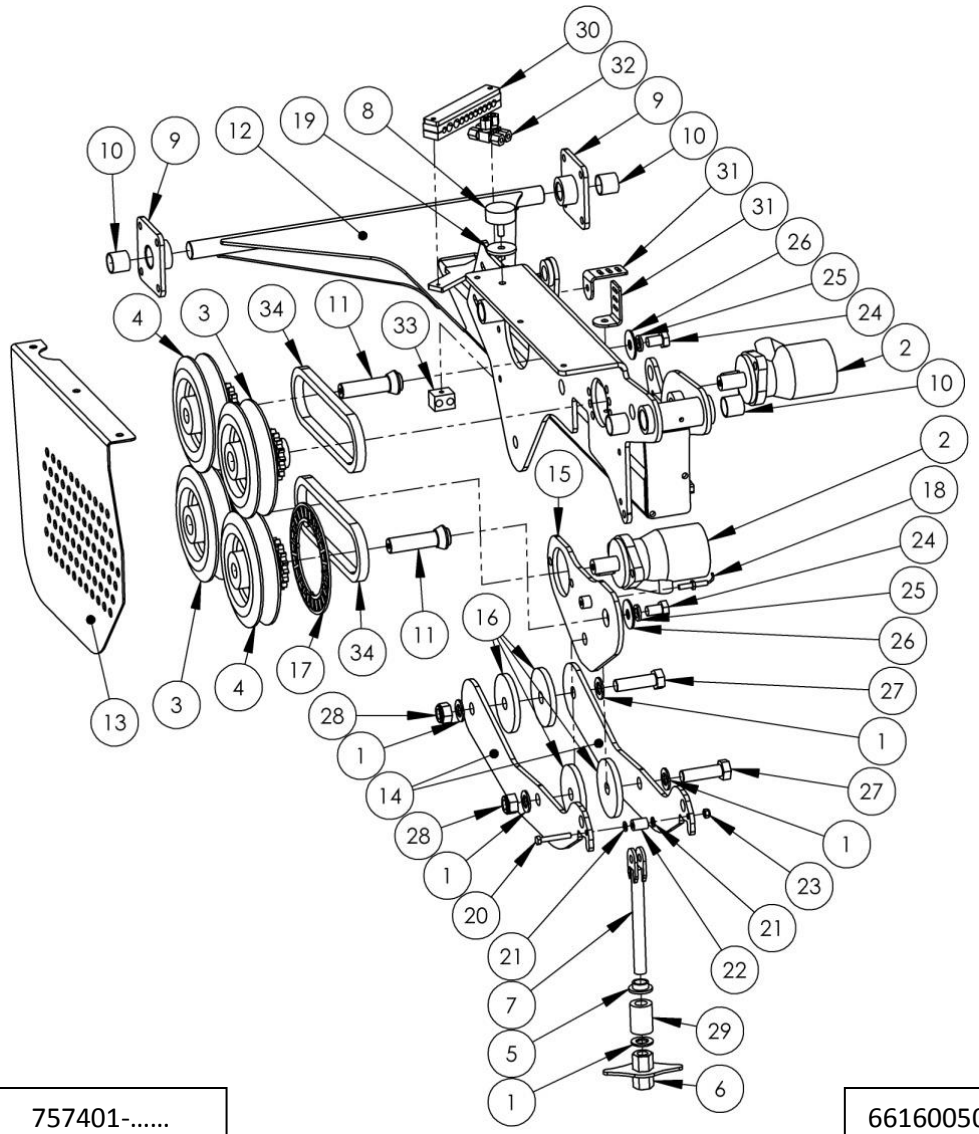

757401-.....

66160050

Pos.	Nr. / No.	Omschrijving / Description
23	25860105	Borgmoer / Locknut
24	25050160	Bout / Bolt
25	25600109	Veerring / Spring washer
26	25640109	Carrosseriering
27	25050337	Bout / Bolt
28	25860111	Borgmoer / Locknut
29	66051071	Veer / Spring
30	66160120	Slangbeugel / Hose bracket
31	66186250	PL 03
32	40104805	T-stuk / t-piece
33	40060704	Pijpklem / Pipe clamp
34	13730	Ketting / Chain

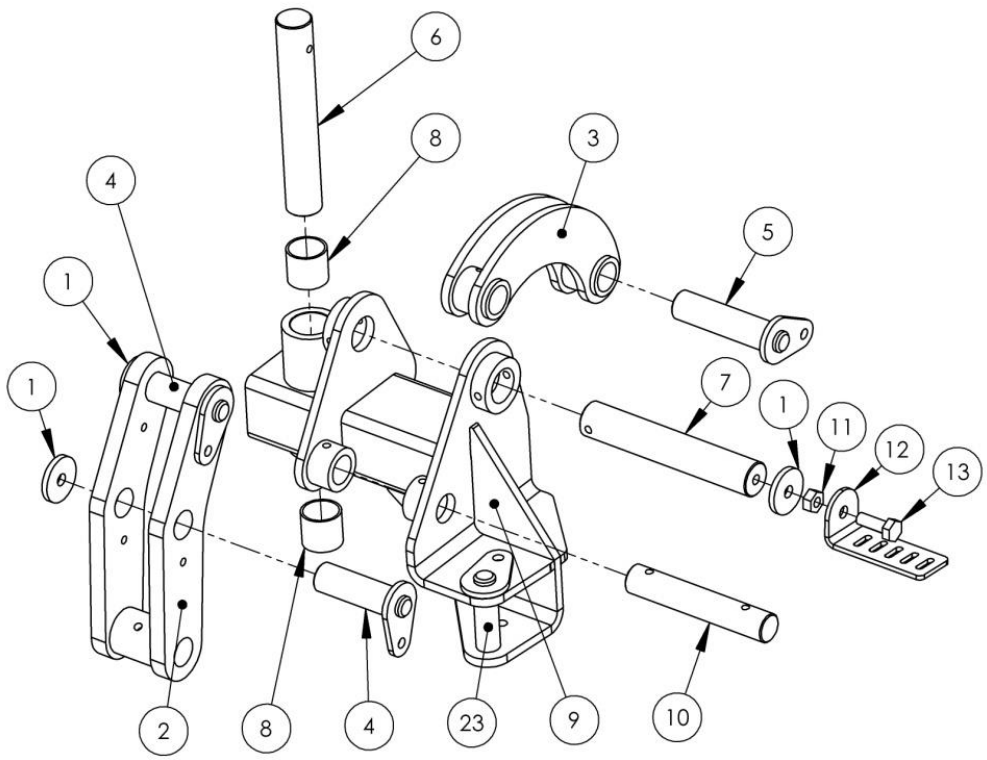

Pos.	Nr. / No.	Omschrijving / Description
00	66160050	Arm compleet
1	66186130	PL 48
2	66170230	Kantelstuk 01
3	66170240	Kantelstuk 02
4	66170060	Pen 02
5	66170050	Pen 01
6	66180150	As 09
7	66180160	As 10
8	45553030	Lagerbus / Bushing
9	66170220	Koppelstuk 1e 2e arm
10	66180170	As 13
11	25850107	Moer / Nut
12	66186240	PL 01
13	25050133	Bout / Bolt

757401-……

66160050

HOMBURG holland	Hurricane Drainreiniger 757…	Pagina nr.	13 / 32
	Arm DR2011 > 7401 >	Datum	07-10-2013

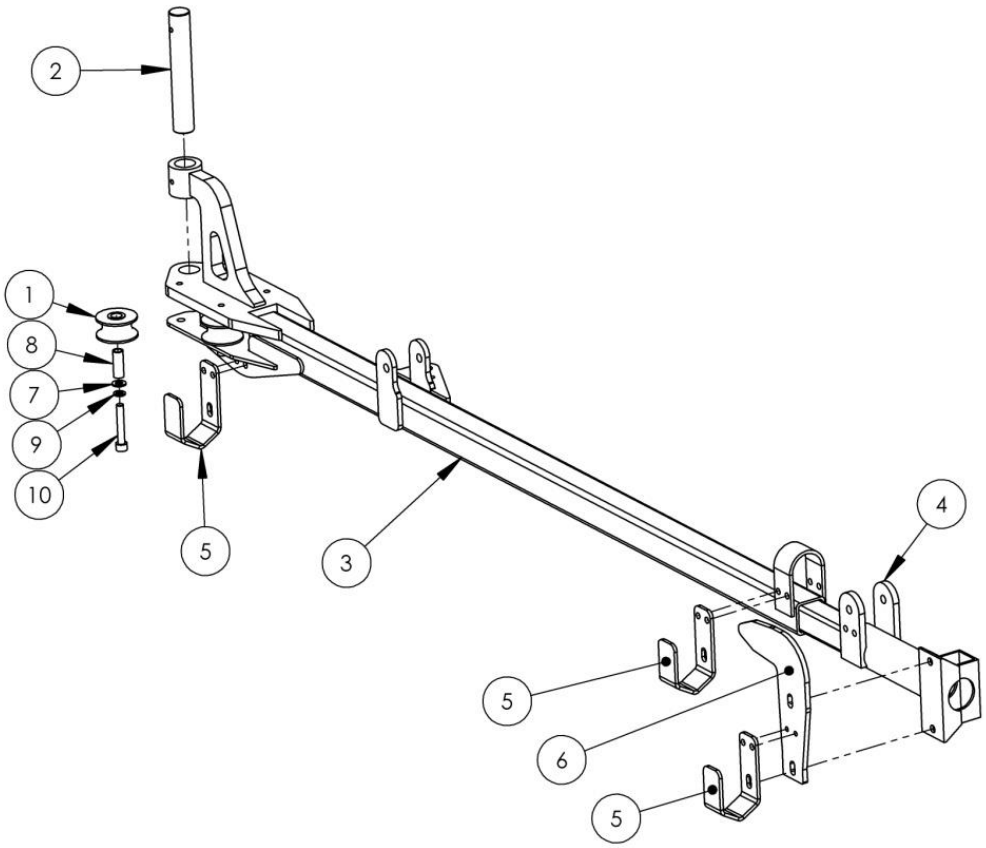

757401-.....

66160050

Pos.	Nr. / No.	Omschrijving / Description
00	66160050	Arm compleet
1	13771	Wiel / Wheel
2	66180150	AS 09
3	66170250	2e arm
4	14224	Schuifbuis / Sliding tube
5	66186120	Slangensteun / Hose support
6	66186110	PL 110
7	25670107	Sluitring / Washer
8	13841	Afstandsbus / Spacer
9	25600106	Veerring / Spring washer
10	25710145	Bout / Bolt

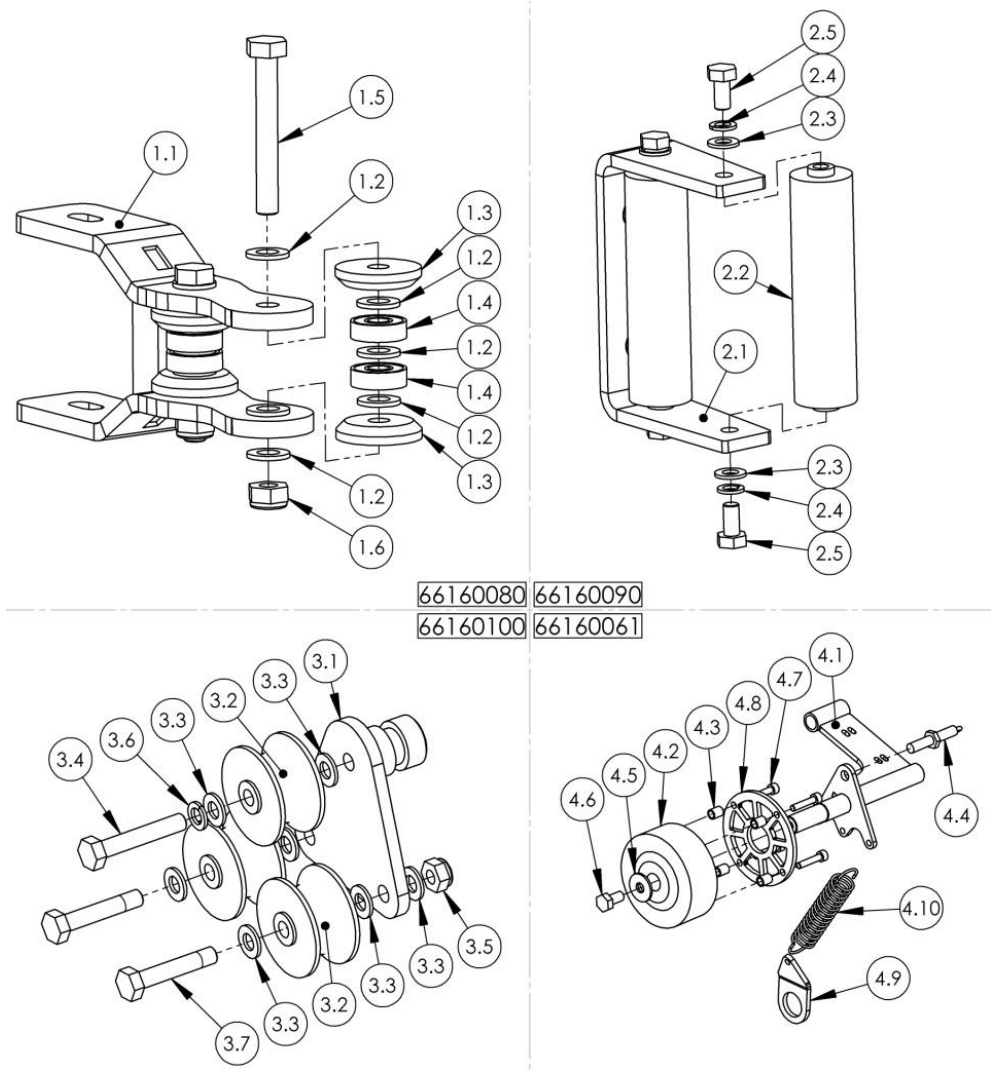

757401-.....

66160050

Pos.	Nr. / No.	Omschrijving / Description
01	66160080	Rollensteun 01 compleet
1.1	66170150	Steun / Support 01
1.2	25670107	Sluitring / Washer
1.3	14249	Schijf / Disk
1.4	13620	Lager / Bearing
1.5	25050399	Bout / Bolt
1.6	25860106	Borgmoer / Locknut
02	66160090	Rollensteun 02 compleet
2.1	66170160	Steun / Support 02
2.2	14204	Rol / Role 150mm
2.3	25670107	Sluitring / Washer
2.4	25600106	Veerring / Spring washer
2.5	25050130	Bout / Bolt
03	66160100	Rollensteun 03 compleet
3.1	66170170	Steun / Support 03
3.2	14200	Wiel / Wheel 60 mm
3.3	25670107	Sluitring / Washer
3.4	25050138	Bout / Bolt
3.5	25860106	Borgmoer / Locknut
3.6	25600106	Veerring / Spring Washer
3.7	25050137	Bout / Bolt

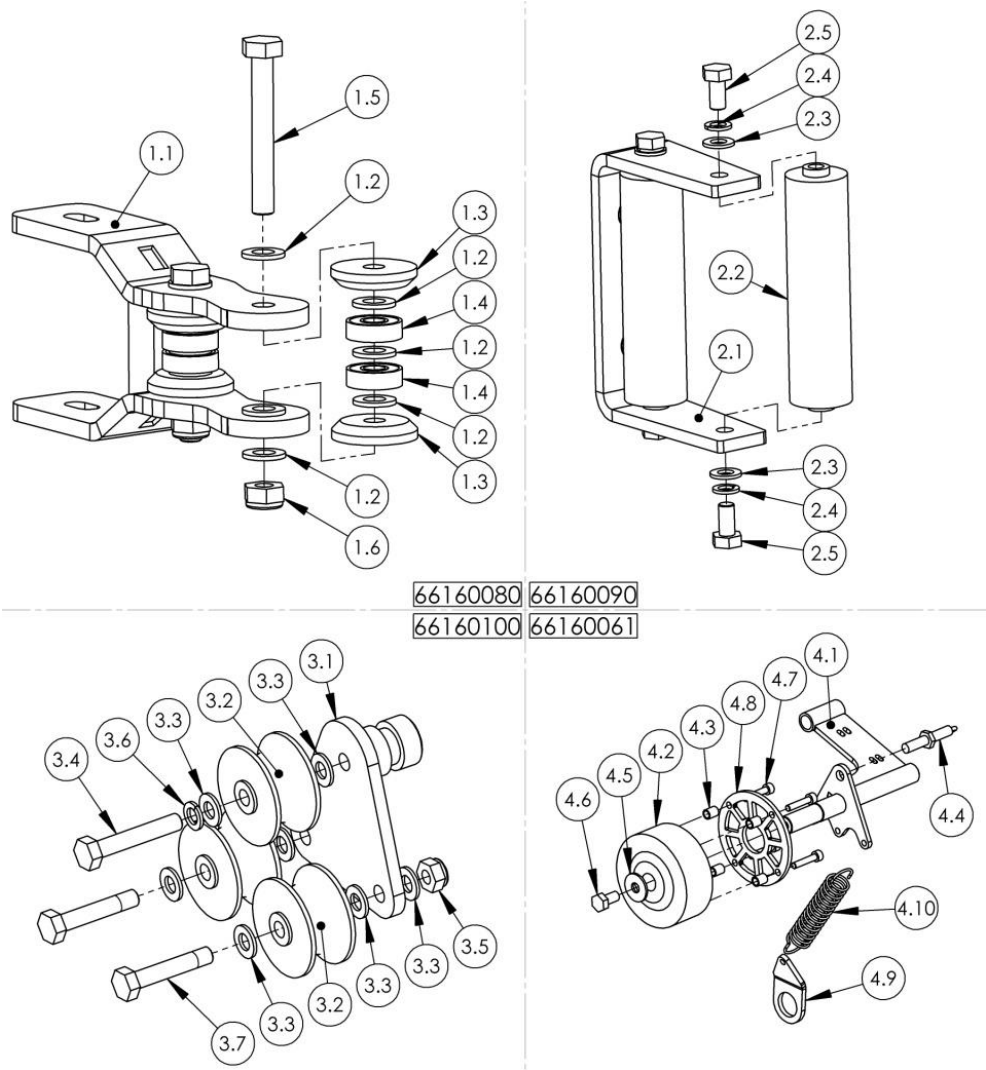

757401-.....

66160050

Pos.	Nr. / No.	Omschrijving / Description
04	66160061	Metersteun sensor compleet
4.1	66170381	Steun / Support 04
4.2	66188010	Wiel / Wheel
4.3	66181010	Afstandsbus / Spacer
4.4	66111060	Telsensor compleet meeloopwiel
4.4.1	35871034	Sensor
4.4.2	35041002	Stekker / Connector
4.4.3	35041010	Stekkerpen / Crimp pin
4.4.4	35041012	Afdichting kabel / Wire seal
4.4.5	35041015	Kabelgeleider / Cover cap
4.5	25640105	Carrosseriering
4.6	25050122	Bout / Bolt
4.7	25710110	Bout / Bolt
4.8	66186380	PL 126
4.9	66186430	PL 142
4.10	25081007	Veer / Spring

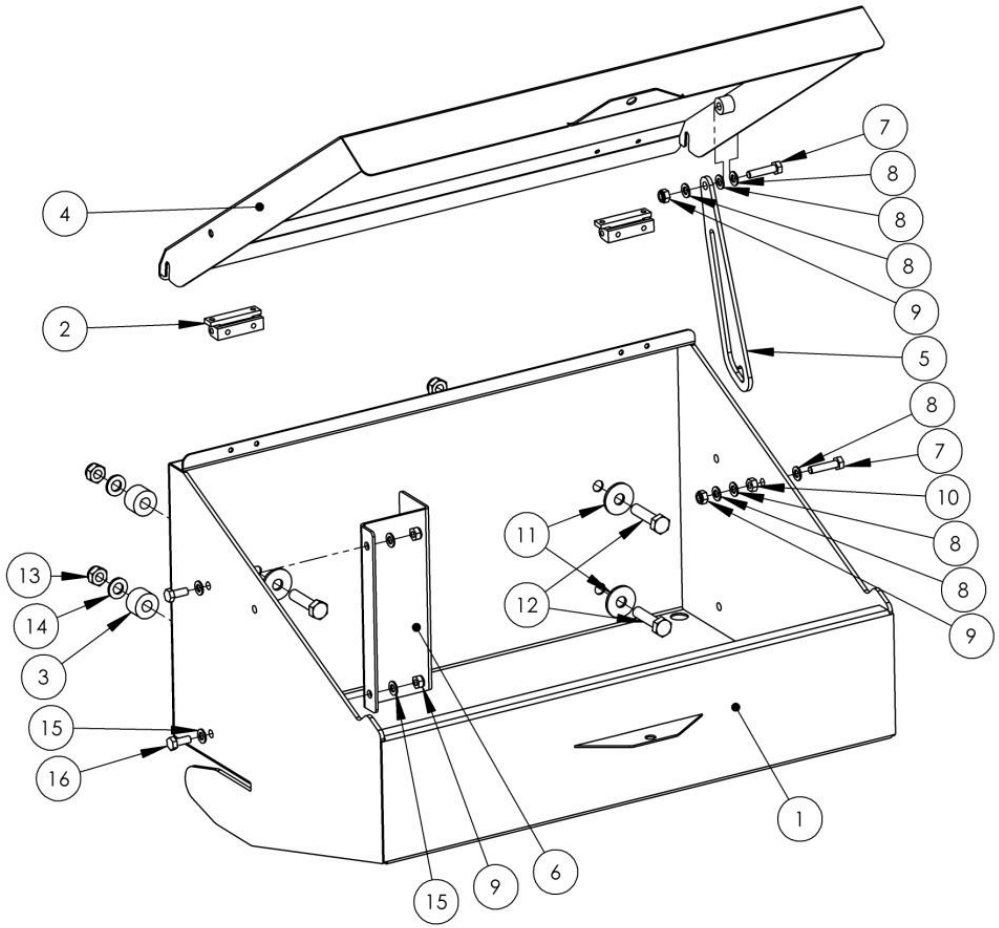

Pos.	Nr. / No.	Omschrijving / Description
00	66105010	Gereedschapskist compleet / Toolbox Complete
1	66170320	Gereedschapskist / Toolbox
2	75107877	Scharnier / Hinge
3	66180390	Pom 04
4	66170310	Deksel / Cover
5	66186310	PL 109
6	66186320	PL 01
7	25050224	Bout / Bolt
8	25691008	Sluitring / Washer nylon
9	25860105	Borgmoer / Locknut
10	25850106	Moer / Nut
11	25640107	Carrosseriering
12	25050262	Bout / Bolt
13	25860107	Moer / Nut
14	25670108	Sluitring / Washer
15	25670106	Sluitring / Washer
16	25050123	Bout / Bolt

HOMBURG holland	Hurricane Drainreiniger 757...	Pagina nr.	17 / 32
	Appendagesteun DR2011 > 7401 >	Datum	08-10-2013

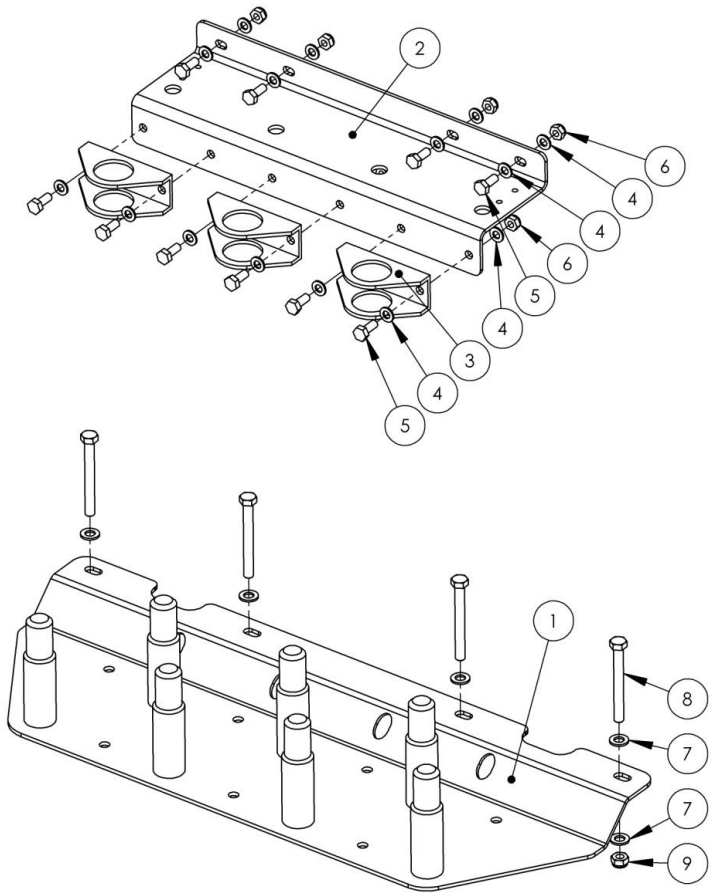

Pos.	Nr. / No.	Omschrijving / Description
00	66105020	Appendagesteun compleet
1	66170330	Steun / Support
2	66186330	PL 89
3	13001	Klem / Clamp
4	25670107	Sluitring / Washer
5	25050131	Bout / Bolt
6	25860106	Borgmoer / Locknut
7	25670108	Sluitring / Washer
8	25050271	Bout / Bolt
9	25860107	Moer / Nut

757401-.....

66105020

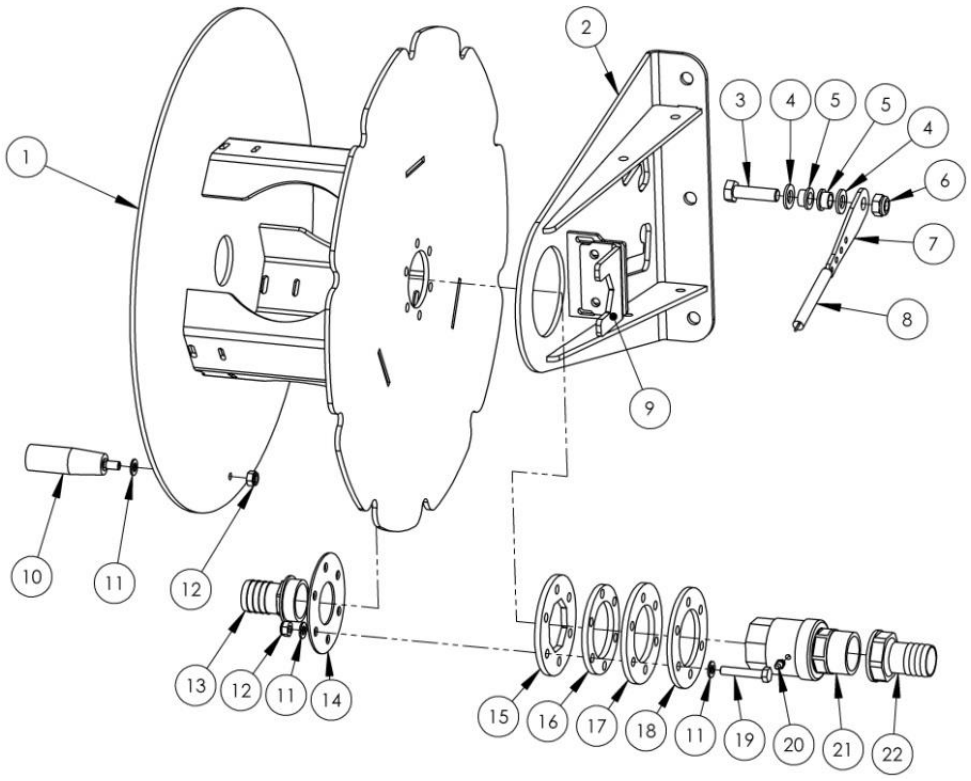

Pos.	Nr. / No.	Omschrijving / Description
00	66105030	Zuigslanghaspel / Hose reel
1	66170340	Haspel / Reel
2	66170350	Steun / Support
3	25050261	Bout / Bolt
4	25691012	Sluitring nylon / Washer nylon
5	25701004	Glijlager / Slide bearing
6	25860107	Borgmoer / Locknut
7	66186340	Pl 120
8	25081006	Veer / Spring
9	66186420	Pl 136
10	25211261	Handgreep / Handle
11	25670106	Sluitring / Washer
12	25860105	Borgmoer / Locknut
13	70041056	Slangpilaar / Hose coupling
14	66186410	Pl 135
15	66141050	Pom 06
16	66141030	Pom 05
17	66141020	Pom 03
18	66186350	Pl 117
19	25050226	Bout / Bolt
20	16801061	Smeernippel / Grease nipple
21	66188040	Draaikoppeling / Swivel
22	70041016	Slangpilaar / Hose coupling

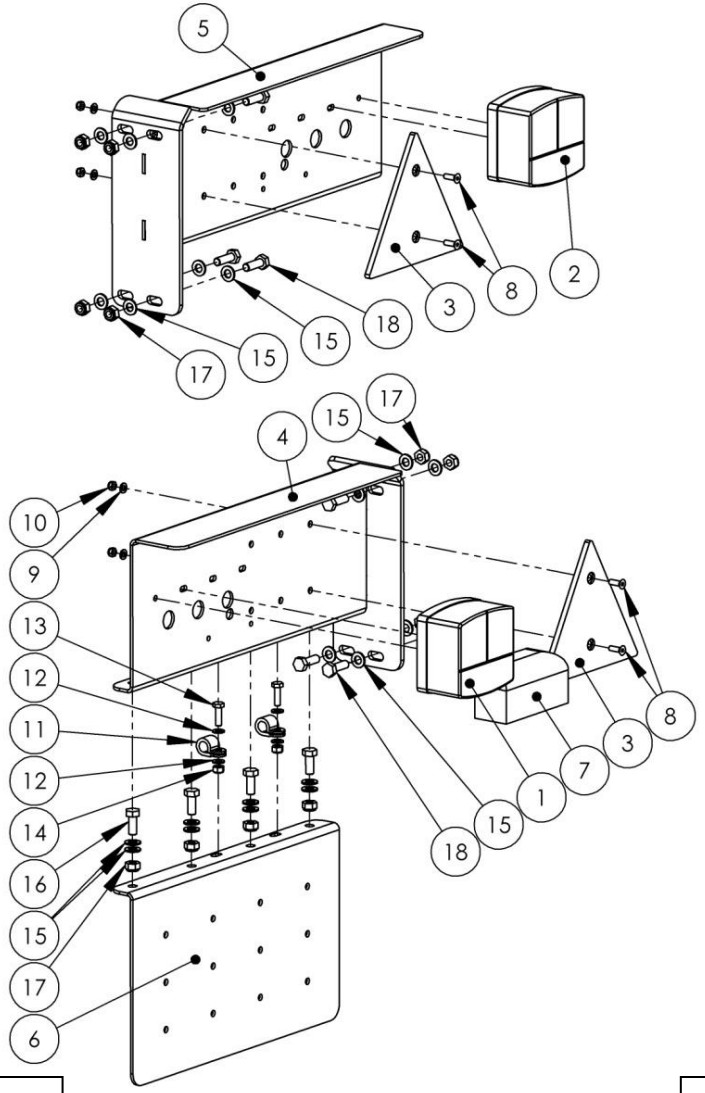

757401-757413

66105040

Pos.	Nr. / No.	Omschrijving / Description
00	66105040	Verlichting compleet
1	35650521	Achterlicht links / Taillight left
2	35650520	Achterlicht rechts / Taillight Right
3	35640161	Driehoek reflector / Triangle reflector
4	66170360	Steun links / Support left
5	66170370	Steun rechts / Support Right
6	66186360	PL 03
7	35660101	Kentekenlamp / Plate light
8	25760516	Bout / Bolt
9	25670103	Sluitring / Washer
10	25860102	Borgmoer / Locknut
11	25251502	Bevestiging beugel / Bracket
12	25670104	Sluitring / Washer
13	25050114	Bout / Bolt
14	25860103	Borgmoer / Locknut
15	25670106	Sluitring / Washer
16	25050123	Bout / Bolt
17	25860105	Borgmoer / Locknut
18	25050124	Bout / Bolt
	35050503	Gloeilamp / Bulb 12v 10w
	35050606	Gloeilamp / Bulb 12v 21w
	35052501	Buislamp / Tube lamp 12v 5w
	35300105	Kabel 7A
	35300104	Kabel 5A
	35300101	Kabel 2A

HOMBURG holland	Hurricane Drainreiniger 757...	Pagina nr.	20 / 32
	Verlichting DR2011 > 7414 >	Datum	09-10-2013

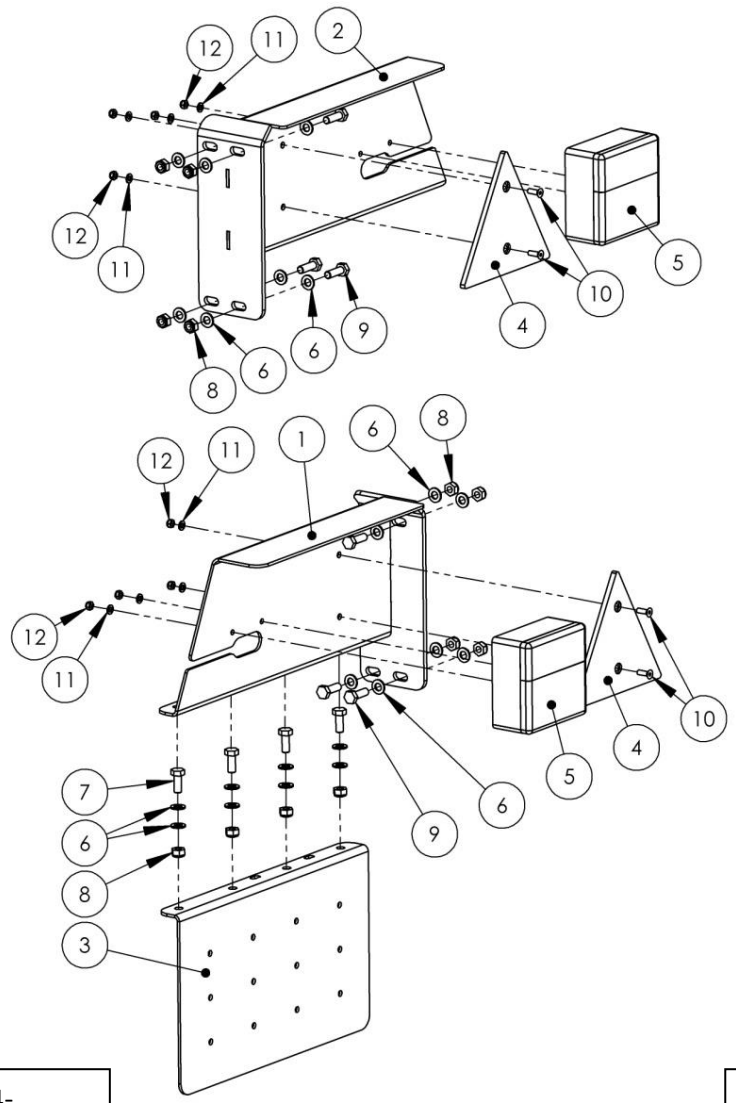

757414-.....

66105041

Pos.	Nr. / No.	Omschrijving / Description
00	66105041	Verlichting compleet rev01
1	66170361	Steun links / Support left
2	66170371	Steun rechts / Support Right
3	66186360	PL 03
4	35640161	Driehoek reflector / Triangle reflector
5	35650601	Lampenset compleet / Bulb set complete
6	25670106	Sluitring / Washer
7	25050123	Bout/ Bolt
8	25860105	Borgmoer / Locknut
9	25050124	Bout / Bolt
10	25760516	Bout / Bolt
11	25670103	Sluitring / Washer
12	25860102	Borgmoer / Locknut

HOMBURG holland	Hurricane Drainreiniger 757…	Pagina nr.	21 / 32
	Afgeknotte driehoek DR2011 > 7401 >	Datum	09-10-2013

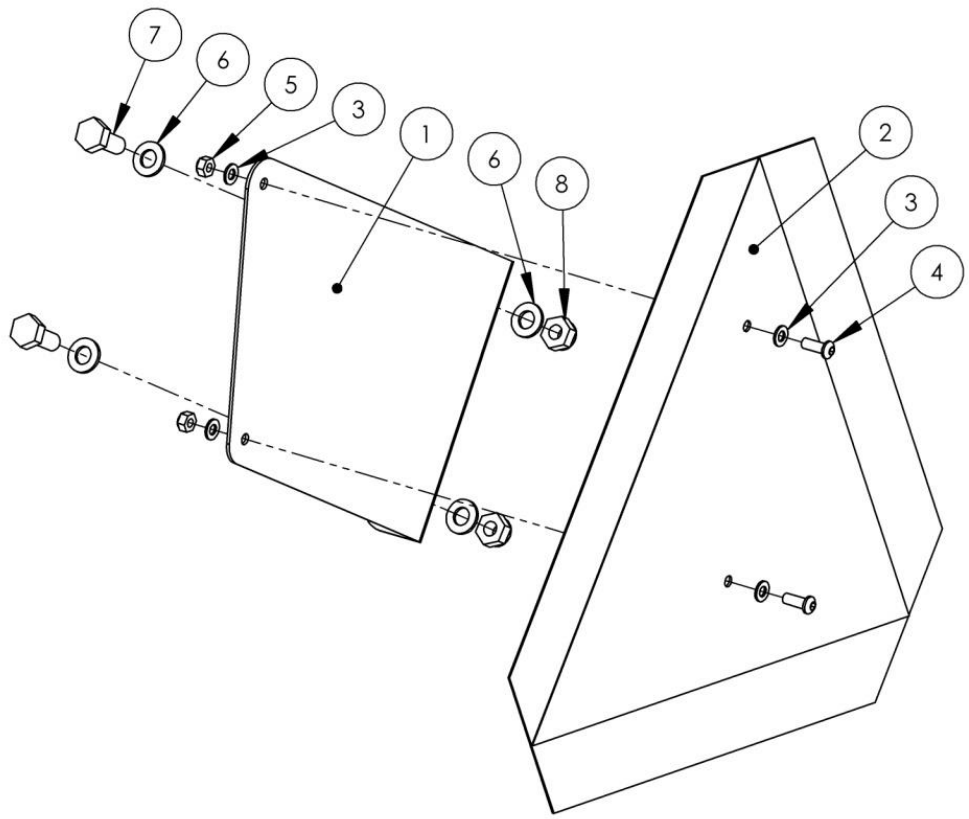

757401-.....

66105060

Pos.	Nr. / No.	Omschrijving / Description
00	66105060	Afgeknotte driehoek compleet
1	66186370	PL 70
2	35640111	Afgeknotte driehoek / Truncated Triangle
3	25670104	Sluitring / Washer
4	25744616	Bout / Bolt
5	25860103	Borgmoer / Locknut
6	25670107	Sluitring / Washer
7	25050131	Bout / Bolt
8	25860106	Borgmoer / Locknut

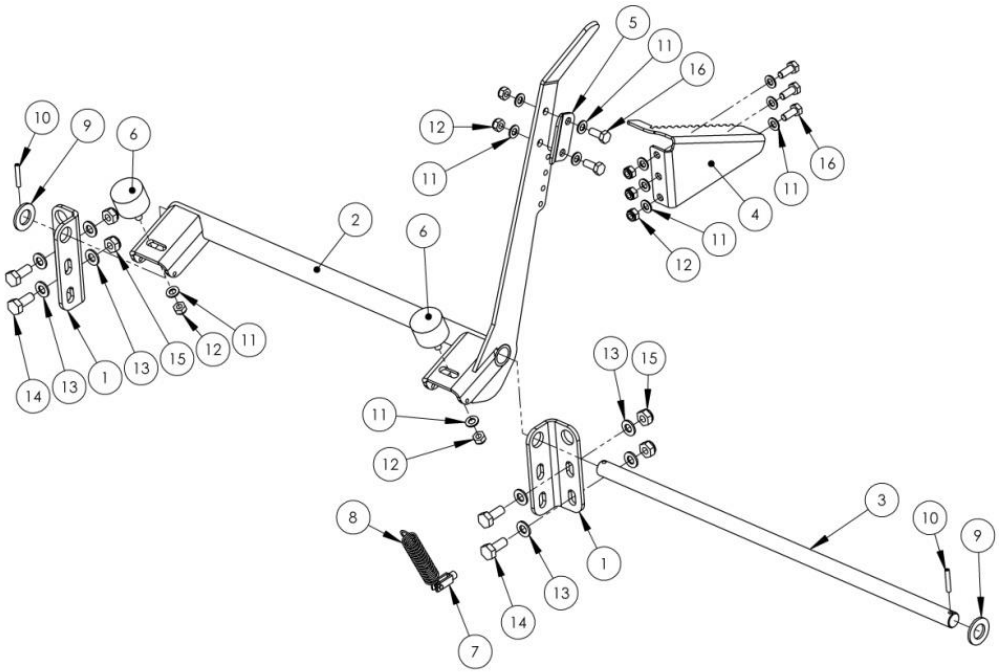

Pos.	Nr. / No.	Omschrijving / Description
00	66105100	Trommelrem compleet
1	66186460	PL 02
2	66170390	Steun / Support
3	66180430	AS 01
4	66186470	PL05
5	66186480	PL07
6	25234028	Trillingsdemper / Vibration damper
7	25393002	Gaffel / Fork
8	25081007	Veer / Spring
9	25670111	Sluitring / Washer
10	25730530	Spanstift / Roll pin
11	25670106	Sluitring / Washer
12	25860105	Borgmoer / Locknut
13	25670107	Sluitring / Washer
14	25050131	Bout / Bolt
15	25860106	Borgmoer / Locknut
16	25050123	Bout / Bolt

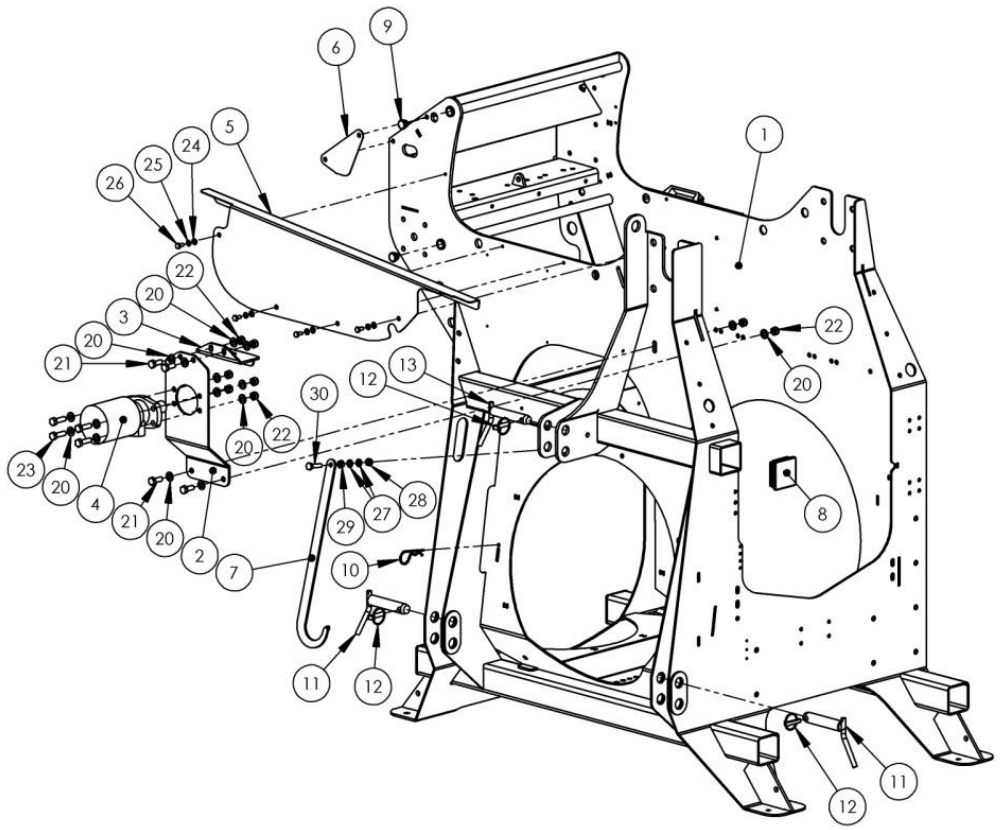

Pos.	Nr. / No.	Omschrijving / Description
1	66170010	Frame
2	66186190	PL 76
3	66186180	PL 66
4	40520144	Hydromotor / Hydraulic motor (<757415)
4.1	40520195	Afdichtset / Sealing kit (<757415)
4	40523041	Hydromotor / Hydraulic motor (>757415)
4.1	40523094	Afdichtset / Sealing kit (<757415)
5	66186220	PL 87
6	66186230	Plaat / Plate
7	66186200	PL 68
8	25218080	Lamellenstop / Blind stop
9	25210125	Lamellenstop / Blind stop
10	25300103	Borgveer / Pin
11	25305004	Pen / pin
12	25302004	Borgclip / Locking clip
13	25305003	Pen / Pin
14	66186290	PL 04
15	66186280	PL 05
16	66186300	PL 06
17	25211000	Handgreep / Handle
18	66186210	PL 72
19	66141060	Plaat / Plate
20	25670108	Sluitring / Washer
21	25050145	Bout / Bolt
22	25860107	Moer / Nut
23	25050147	Bout / Bolt
24	25670106	Sluitring / Washer
25	25600105	Veerring / Spring washer

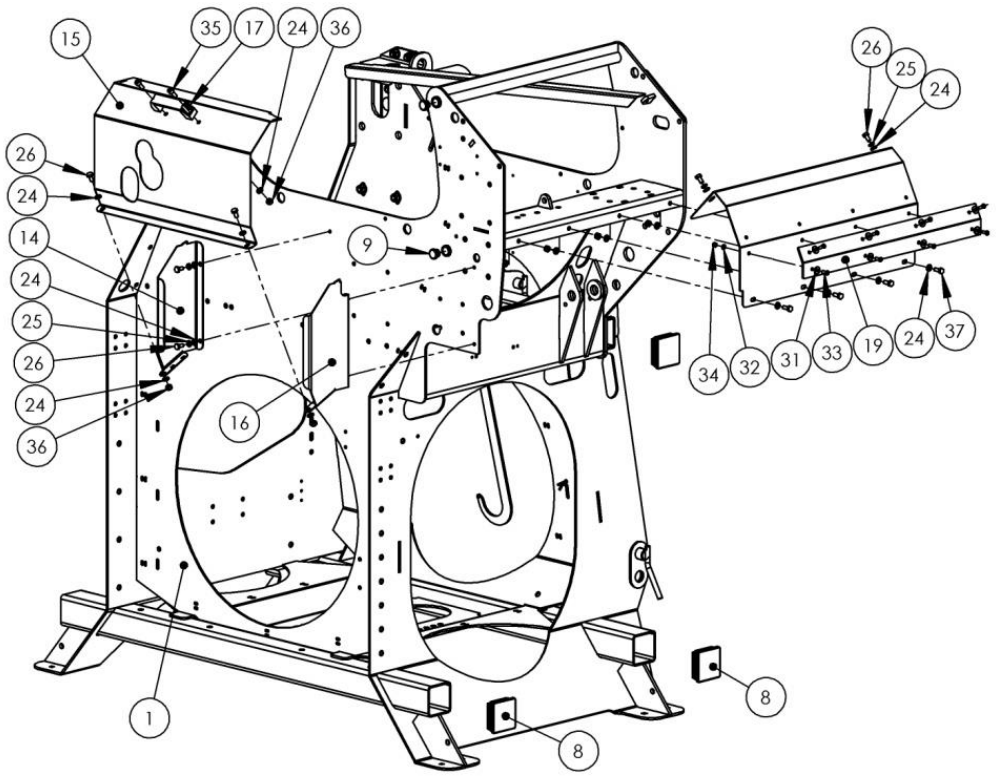

Pos.	Nr. / No.	Omschrijving / Description
26	25050122	Bout / Bolt
27	25670107	Sluitring / Washer
28	25860106	Borgmoer / Locknut
29	25850107	Moer / Nut
30	25050134	Bout / Bolt
31	25640103	Carrosseriering
32	25670104	Sluitring / Washer
33	25744616	Bout / Bolt
34	25860103	Borgmoer / Locknut
35	25710127	Bout / Bolt
36	25860105	Borgmoer / Locknut
37	25050123	Bout / Bolt

HOMBURG holland	Hurricane Drainreiniger 757…	Pagina nr.	25 / 32
	Werklamp DR2011 > 7402 >	Datum	11-10-2013

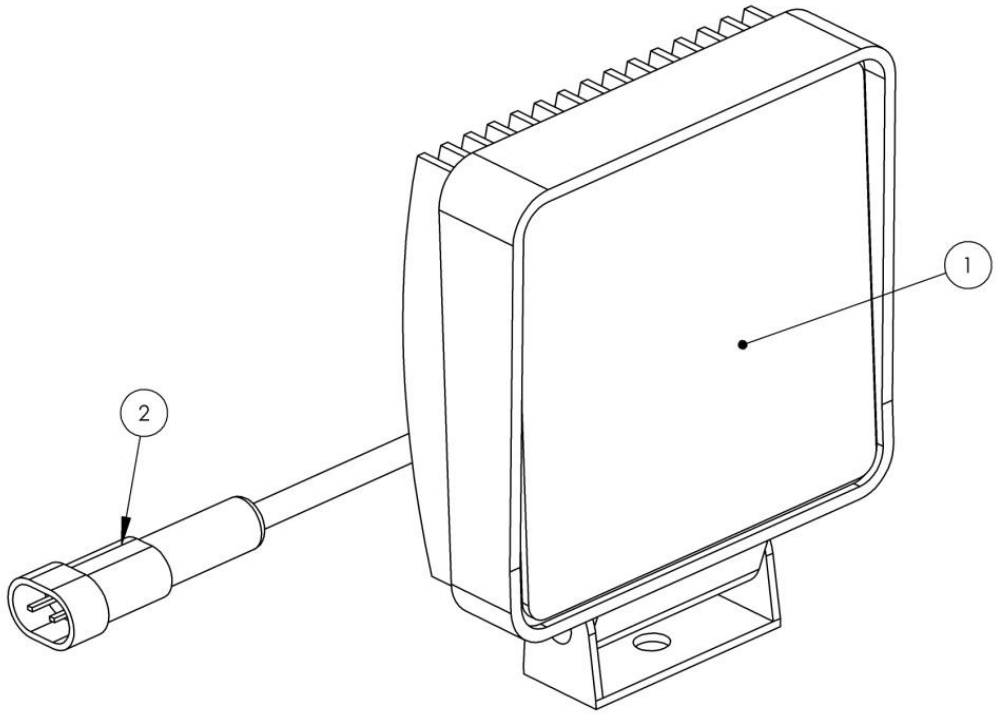

757402-……

66105070

Pos.	Nr. / No.	Omschrijving / Description
00	66105070	Werklamp compleet
1	35710122	Led werklamp / Led work light
2.1	35041008	Stekker / Connector
2.2	35041010	Stekkerpen / Crimp contact
2.3	35041012	Afdichting kabel / Wire seal
2.4	35041014	Kabelgeleider / Cover cap

HOMBURG holland	Hurricane Drainreiniger 757…	Pagina nr.	26 / 32
	Bedieningskast DR2011 > 7402 > 7418	Datum	11-10-2013

Pos.	Nr. / No.	Omschrijving / Description
00	66110010	Bedieningskast compleet / Control box complete
1	35400156	Kast / Box
2	66142011	Sticker Bedieningspaneel 2.0
3	35901015	Display
4	40160992	Joystick
5	40160993	Joystick
4/5.1	35400051	Bevestigings adapter / Mounting adapter
4/5.2	35400052	Contactelement, 1nc
4/5.3	35400054	Contactelement, 1no
6	35100604	Schakelaar / Switch on/off
7	35100608	Schakelaar / Switch mom/off/mom
6/7.1	35100653	Rubber kap schakelaar / Sealing boot
8.1	35150120	Noodstop / Emergency stop
8.2	35150101	Bevestigings adapter / Mounting adapter
8.3	35150102	Contact element nc
9	35408062	Wartel / Swivel
10.1	35041066	Stekker / Connector
10.2	35041007	Stekkerpen / Crimp contact
11	35100622	Schakelaar / Switch on/off
12	35100651	Rubber kap schakelaar / Sealing boot
13	35300101	Kabel 2A
14	35040605	Stekker / Connector
15	66111010	Kabelboom / Harness
	66105090	Afstandbediening / Remote control

757402-757418

66110010

Pos.	Nr. / No.	Omschrijving / Description
1	66110011	Bedieningskast compleet / Control box complete
2	66105095	Afstandsbediening / Remote control
3	66110110	Stekker oplader / Plug charger
4	66110120	Kabel oplader / kabel charger

757419-……

66110011

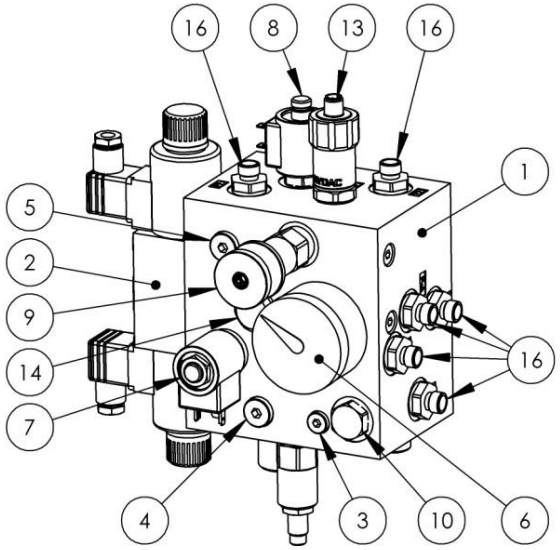

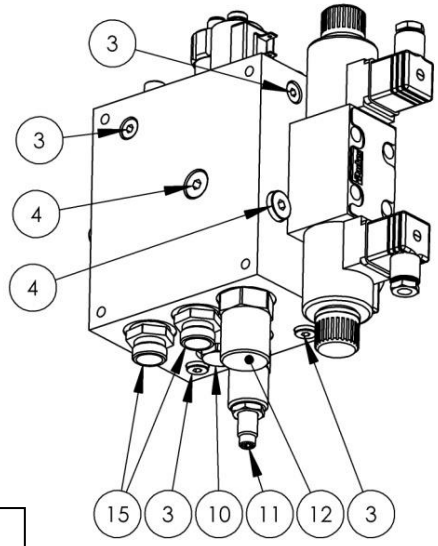

757402-.....

66122010

Pos.	Nr. / No.	Omschrijving / Description
00	66122010	Manifold A23 Compleet with HDD
00	66122011	Manifold a23 Compleet without HDD
1	66054013	Manifold a23
2.1	40160831	Stuurventiel / Controle valve
2.2	40160901	Set Bouten / Set Bolts
3	40110101	Stop
4	40110102	Stop
5.1	40110102	Stop
5.2	40163020	Smoring / nozzle
6	14306	Manometer
7	40161118	Ventiel / Valve with HDD
7	40163092	Ventiel / Valve without HDD
8	40165629	Cartridge
9	40160581	Overdrukventiel / Pressure relief valve
10	40165650	Terugslagklep / Check valve
11	40160584	Cartridge
12	40508136	Druk compensator / pressure compensator
13	35871215	Druksensor / Pressure sensor With HDD
13	40110102	Stop Without HDD
14	40165672	Smoring-terugslagklep / Restrictor check valve
15	40100421	Inschroefkoppeling / Coupling
16	40100409	Inschroefkoppeling / Coupling

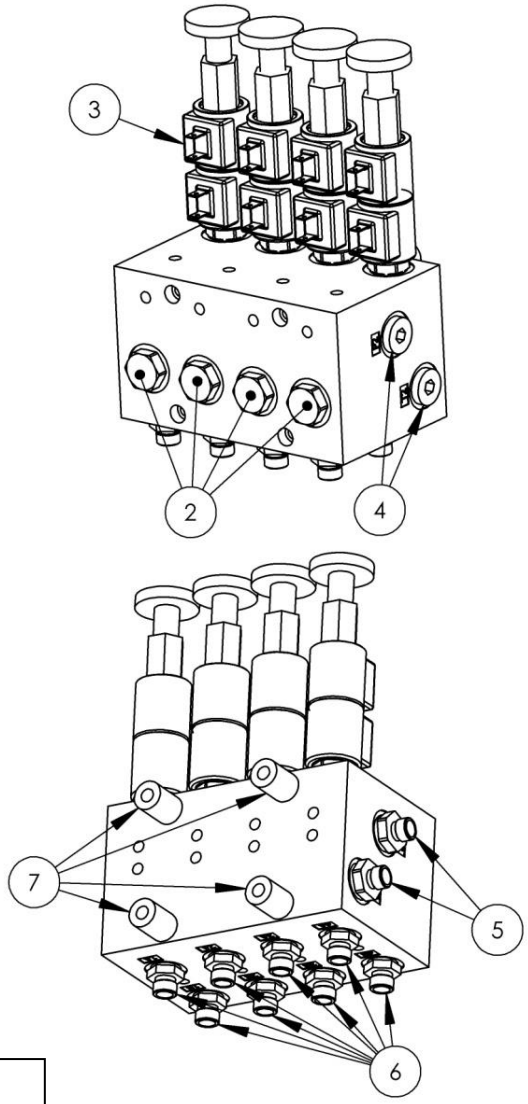

757402-.....

66122020

Pos.	Nr. / No.	Omschrijving / Description
00	66122020	Manifold A31 compleet
1	66054012	Manifold a31 f6445 al6082 165x95x100
2	40165691	Terugslagklep / Check valve
3	40165627	Cartridge
4	40110103	Stop
5	40100409	Inschroefkoppeling / Coupling
6	40100408	Inschroefkoppeling / Coupling
7	25701825	Afstandsbus / Spacer

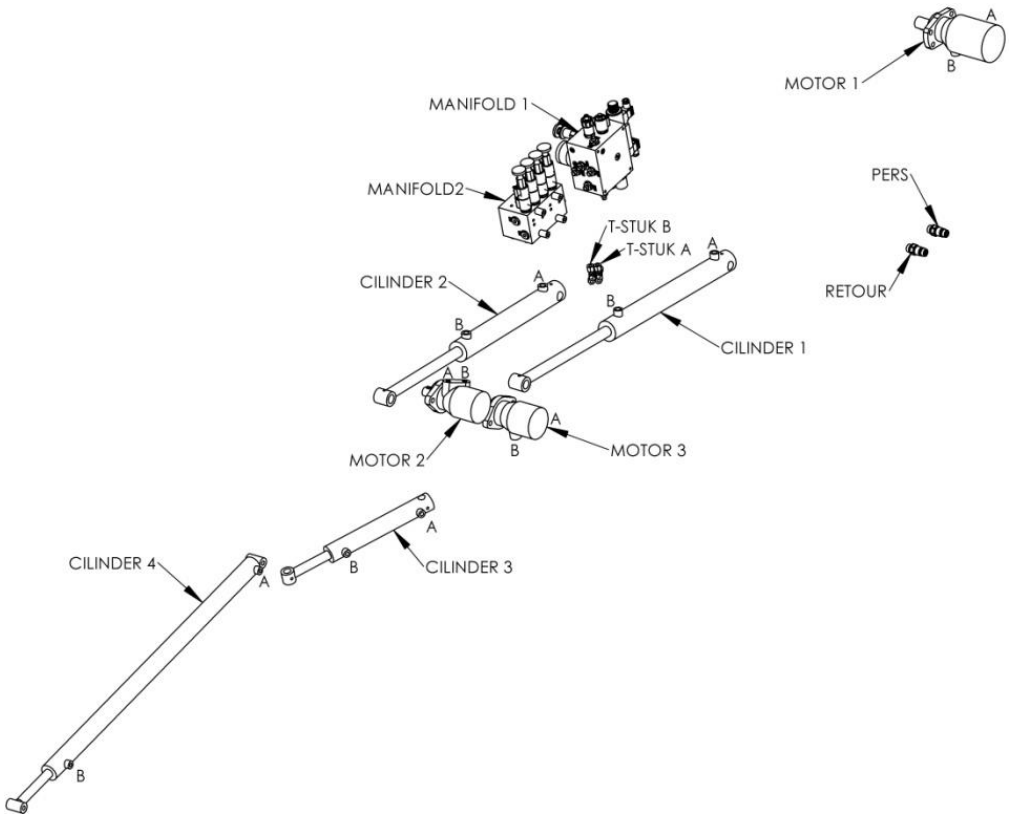

757402-……

66120010

Pos.	Nr. / No.	Omschrijving / Description
00	66120010	Set hydraulielkslangen compleet
1	66124010	Slang / Hose. Manifold 2 1B -> Cilinder 4 B
2	66124020	Slang / Hose. Manifold 2 1A -> Cilinder 4 A
3	66124030	Slang / Hose. Manifold 2 2B -> Cilinder 3 B
4	66124040	Slang / Hose. Manifold 2 2A -> Cilinder 3 A
5	66124050	Slang / Hose. Manifold 2 3B -> Cilinder 2 B
6	66124060	Slang / Hose. Manifold 2 3A -> Cilinder 2 A
7	66124070	Slang / Hose. Manifold 2 4B -> Cilinder 1 B
8	66124080	Slang / Hose. Manifold 2 4A -> Cilinder 1 A
9	66124090	Slang / Hose. Manifold 1 H-A -> Motor 1 A
10	66124100	Slang / Hose. Manifold 1 H-B -> Motor 1 B
11	66124110	Slang / Hose. Manifold 1 F-A -> T-stuk A
12	66124120	Slang / Hose. Manifold 1 F-B -> T-stuk B
14	66124140	Slang / Hose. T-stuk A -> Motor 2 A
15	66124150	Slang / Hose. T-stuk B -> Motor 2 B
16	66124160	Slang / Hose. T-stuk A -> Motor 3 B
17	66124170	Slang / Hose. T-stuk B-> Motor 3 A
19	66124190	Slang / Hose. Pers -> Manifold 1 P1
20	66124200	Slang / Hose. Retour -> Manifold 1 T1
21	66124210	Slang / Hose. Manifold 1 P2 -> Manifold 2 P3
22	66124220	Slang / Hose. Manifold 1 T2 -> Manifold 2 T3

HOMBURG holland	Hurricane Drainreiniger 757…	Pagina nr.	31 / 32
	Water systeem DR2011 > 7402 >	Datum	14-01-2014

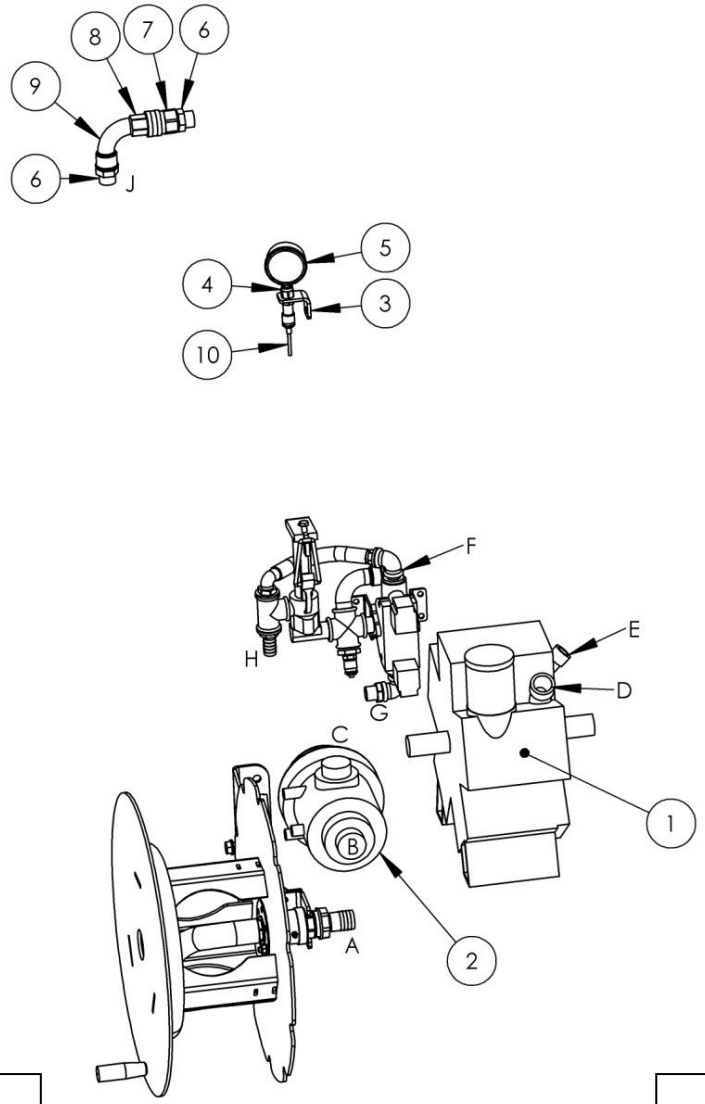

Pos.	Nr. / No.	Omschrijving / Description
1	I3032501	Waterpomp / Water pump
2	D316062	Zuigfilter / Suction filter
3	66186160	PL 131
4	40800401	Meetpuntkoppeling / Measuring coupling
5	1102137	Manometer
6	40106306	Nippel / nipple
7	13707	Draaikoppeling vrl / swivel fem
8	13709	Draaikoppeling mnl. / swivel male
9	40108775	Knie / knee 90°
10	40820109	Meetpuntslang / measuring
11	66126030	Slang / Hose A -> B
12	66126040	Slang / Hose C -> D
13	66126010	Slang / Hose E -> F
14	66126020	Slang / Hose G -> J

757402-……

HOMBURG holland	Hurricane Drainreiniger 757…	Pagina nr.	32 / 32
	Waterkraan DR2011 > 7402 >	Datum	12-10-2013

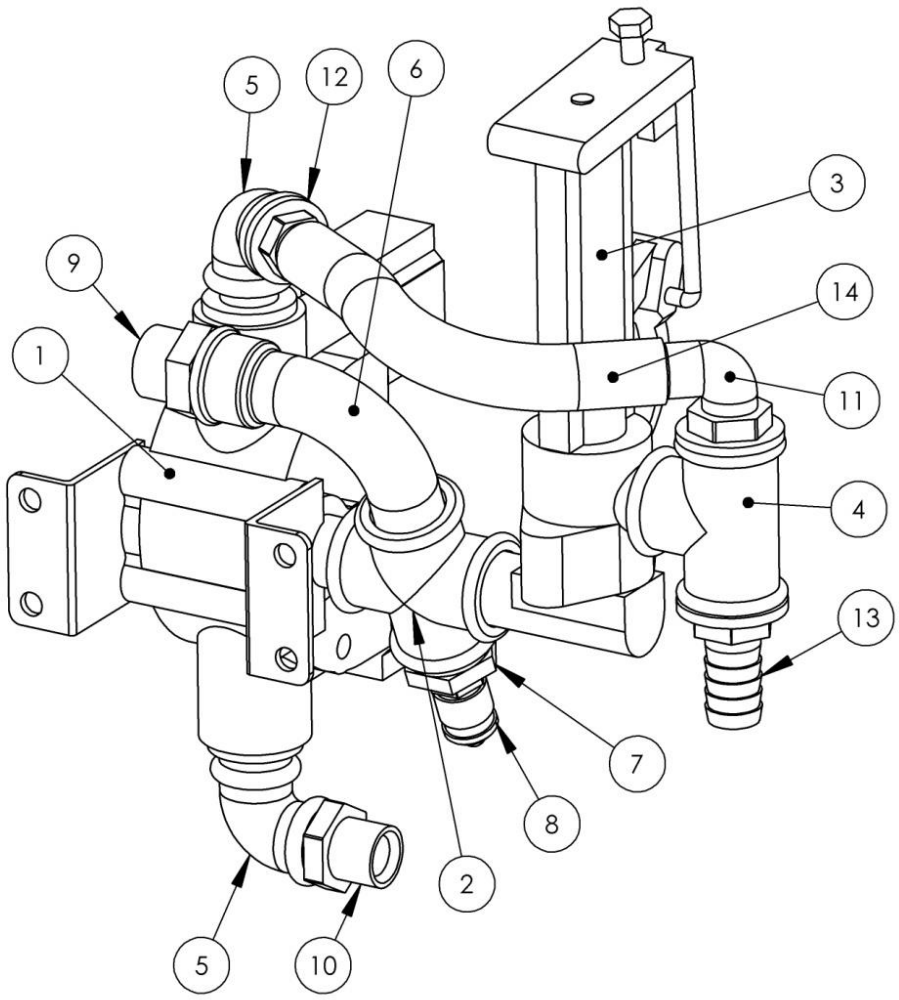

Pos.	Nr. / No.	Omschrijving / Description
1	13986	Elektrische kraan / Electric crane
2	74150527	Fitting
3	N2025051	Drukregelaar / Pressure regulator
4	74150303	T-stuk / T-peace
5	40108764	Knie / Knee 90°
6	74140105	Knie / Knee 90°
7	40107304	Verloop / Adapter
8	40800106	Meetpuntkoppeling / Stud
9	40106306	Nippel / Nipple
10	40106409	Nippel / Nipple
11	70041080	Slangtule / Hose nozzle
12	70041045	Slangtule / Hose nozzle
13	70041049	Slangtule / Hose nozzle
14	70040202	Slang / Hose

757402-……